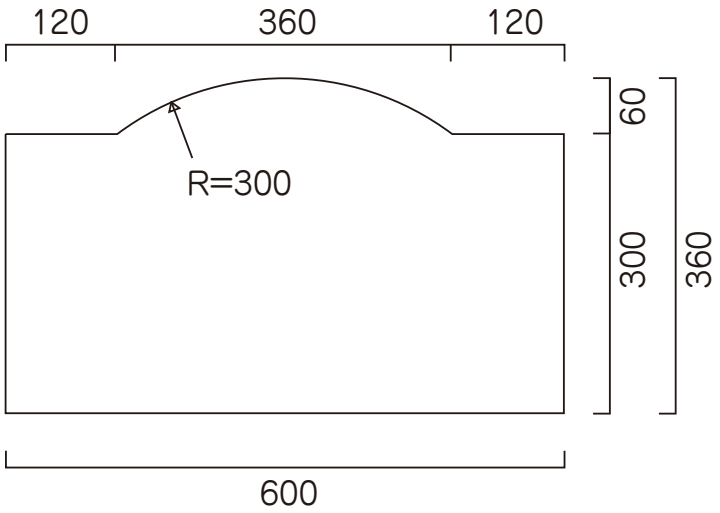

コの字型のプレート（裏蓋）を壁に取付け、

広告面をかぶせて上下又は左右をビスで固定します。
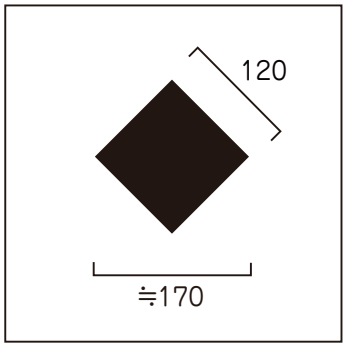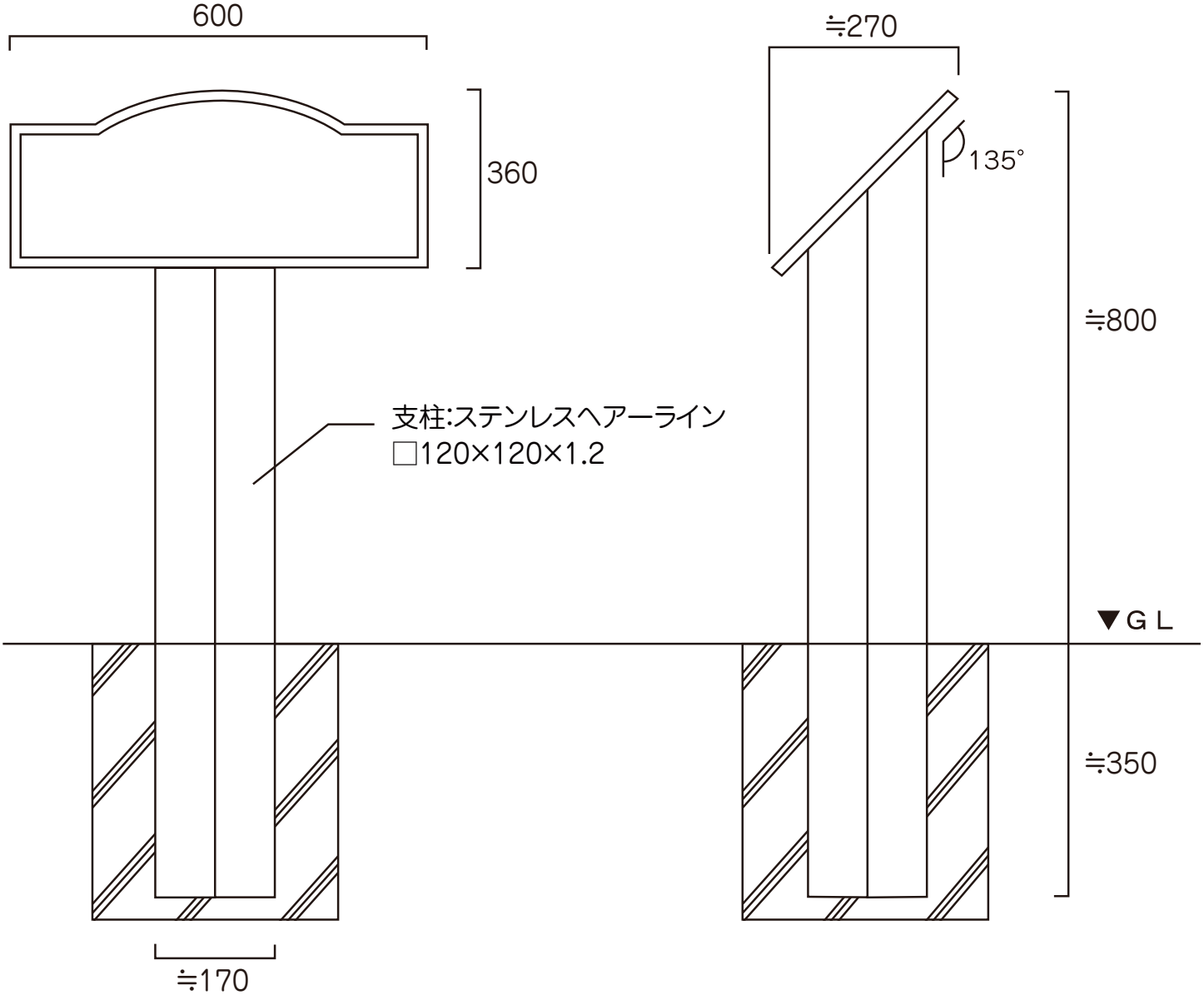
支柱形状