取り付け説明書

壁付タイプ　クリアーサイン（ベース:ステンレス）

ご使用上の注意事項

1. **取り付け場所にご配慮ください。**
   銘板の角に人が当たると、怪我をしたり衣服を損傷することがあります。
   人通りや周囲の状況に配慮し、取り付けてください。

2. **定期的な点検をお勧めします。**
   取り付け金属部のガタツキ、さびや腐食等の異常がないかを点検し、異常がある場合は交換してください。

3. **定期的な清掃をお願いします。**
   シンナー等の有機溶剤や、強酸･強アルカリ性洗剤の使用は、表示や製品本体を傷めますので避けてください。

▼寸法及び、裏ボルト位置

▼オーバル　H360×W600mm

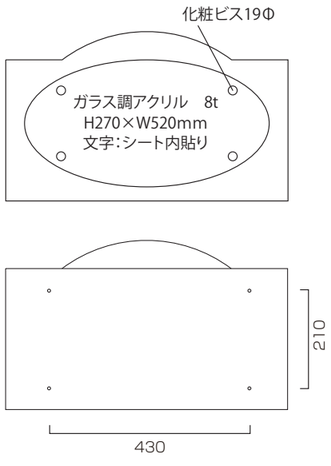

▼ファミリエ　H360×W600mm

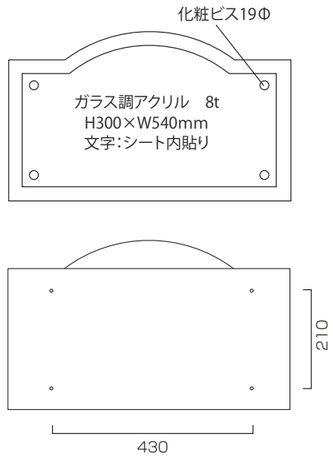

▼ルネット　H400×W600mm

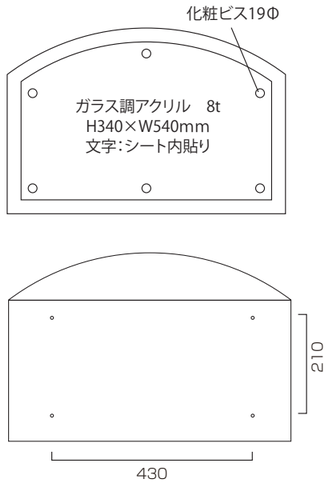

ステンレス 20

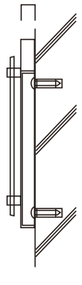

①壁の取り付け位置に穴を空け、裏蓋（コの字型プレート）を壁に取り付けます。

※取り付け位置に合わせて、コの字型プレートの正面から壁に穴が空くようにしてください。
※付属のカールプラグはM6です。壁へはM5.5～M6の穴を空けてください。

▶ コンクリート壁面へ取り付けの場合

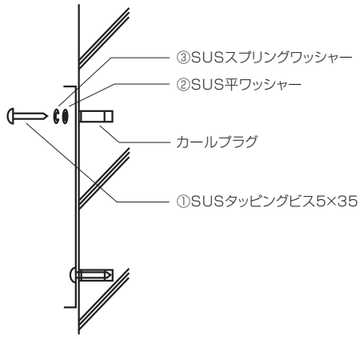

▶ ALC 壁面へ取り付けの場合

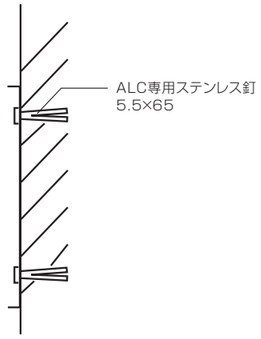

▶ サイディング壁面へ取り付けの場合

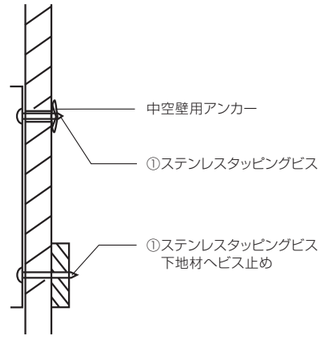

②広告面をかぶせて上下を⑦サラビスで固定します。

※サラビス…納品時は銘板にセットされています。

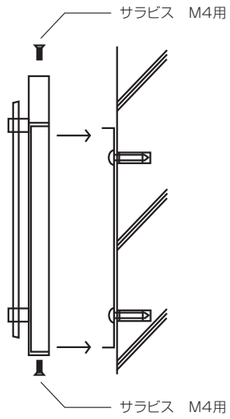

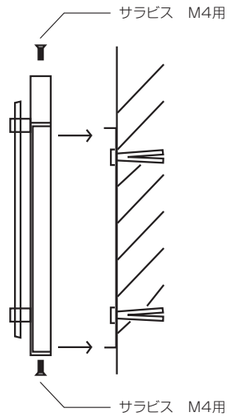

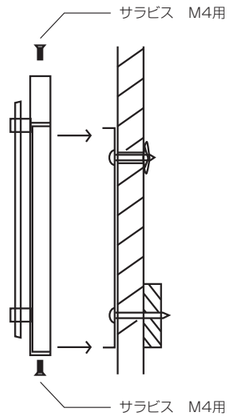

同梱取り付けビス類

①SUSタッピングビス
5×35mm
×5本(1本予備)

②SUS平ワッシャー
×5個(1個予備)

③SUSスプリングワッシャー
×5個(1個予備)

⑤カールプラグ(黄色)
×5個(1個予備)

⑥カールプラグ(緑色)
×5個(1個予備)

⑦サラビス
(銘板にセットされています。)
M4用
×4個

銘 板 館　　0800-200-0878